ПЕРЕКЛЮЧАТЕЛЬ КНОПОЧНЫЙ АНТИВАНДАЛЬНЫЙ

JS12B-10 OFF-(ON) (металлический корпус)

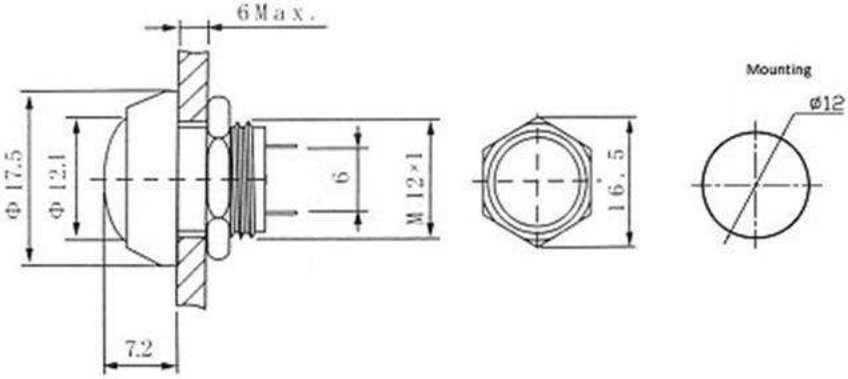

SPECIFICATIONS

Rating: 2A 36V AC
Contact R: 50mΩ max
Insulation R: 2000V DC 10OOMΩ min
Dielectric Strength: 1 Minute 2000V AC
Operating Temperature: -20°C ~ +55°C
Electrical Life: 200, 000 Cycles