Головка измерительная М42101, вольтметр

Описание:

Амперметр М42101 предназначен для измерений напряжения в цепях постоянного тока.
По условиям механических воздействий приборы относятся к вибро- и тряскопрочным.
Прибор тропического исполнения используются при температуре от -10°С до +45°С и относительной влажности 98% (при 35°С).
Основная погрешность, ±1,5
Вариация, % 2,25
Невозвращение стрелки к нулевой отметке, мм 0,69
Допустимое изменение показаний на каждые 10К, % ±0,8
Прибор предназначен для работы в вертикальном и горизонтальном положениях.
Время успокоения подвижной части - не более 3с.
Изменение показаний прибора под влиянием внешнего магнитного поля напряженностью 400А/м не превышает ±1%.
Наработка на отказ - не менее 67500 часов.
Средний срок службы прибора - не менее 6 лет.

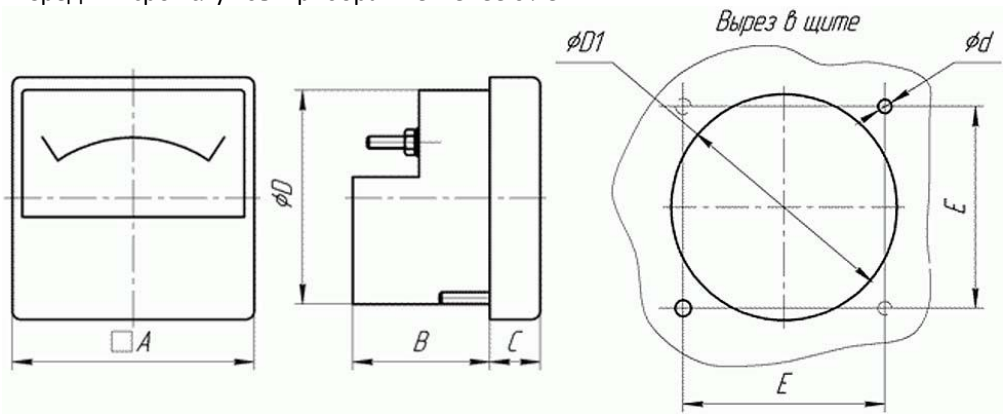

A - 60мм, B – 36мм, C – 14мм, D – 52мм, D1 – 57,5мм, d – 3,4мм, E – 50мм

Технические характеристики

- Предел измерения – 0 – 600 В
- Класс точности - 1,5
- Характер шкалы равномерный.
- Габаритные размеры – 60 х 60 х 50 мм
- масса не более 0, 15 кг

Внимание: описание товара носит информационный характер и может отличаться от описания, представленного в технической документации производителя. Убедительно просим Вас при покупке проверять наличие желаемых функций и характеристик.

Сеть магазинов
КВАРЦ
Радиодетали и электронные компоненты
107023, Москва, ул. Буженинова, д. 16
телефон: (495) 963-6120
факс: (495) 963-4994
e-mail: quartz1@quartz1.ru
111123, Москва, шоссе Энтузиастов, д31
телефон/факс: (495) 788-8899 многоканальный
e-mail: mgz@quartz1.ru